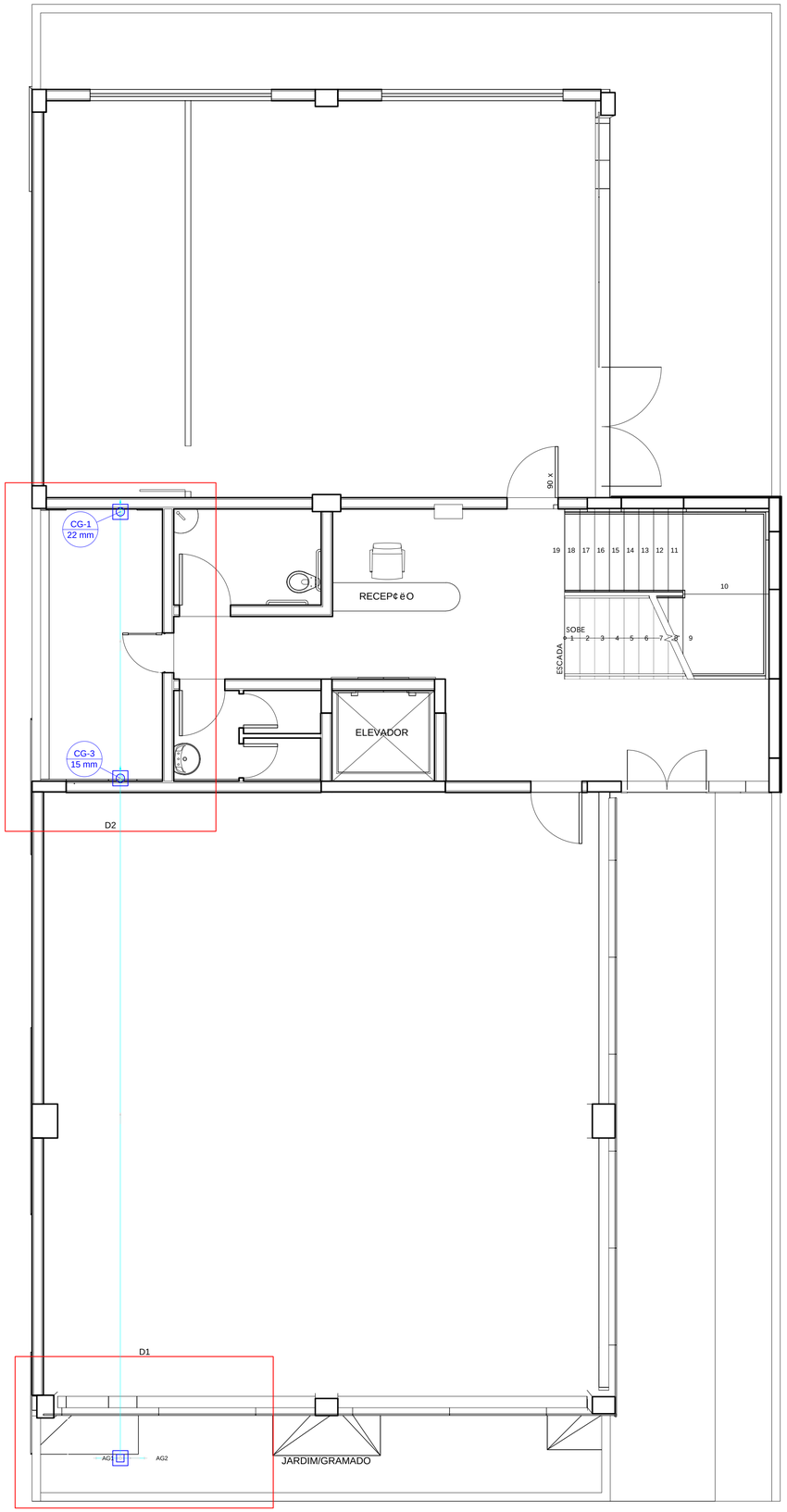

Lista de Materiais	
Cobre	
Cotovelo bolsa - bolsa	
15 mm	1 p-
Cotovelo redu- «o azul	
25mm x 1/2"	1 p-
Luva bolsa - bolsa	
15 mm	1 p-
22 mm	1 p-
Tubos de cobre	
15 mm	21.1 m
22 mm	1.96 m
T° bolsaXbolsaXbolsa	
15 mm	2 p-
G§s	
Regulador de alta press«o GLP c/ seguran- a OPSO	
Regulagem externa - 1/2" NPT f x 1/2" NPT f	1 p-
Regulador de baixa press«o GLP c/ seguran- a OPSO	
Modelo a especificar	1 p-
Regulagem interna - 1/2" BSP x 1" BSP	1 p-

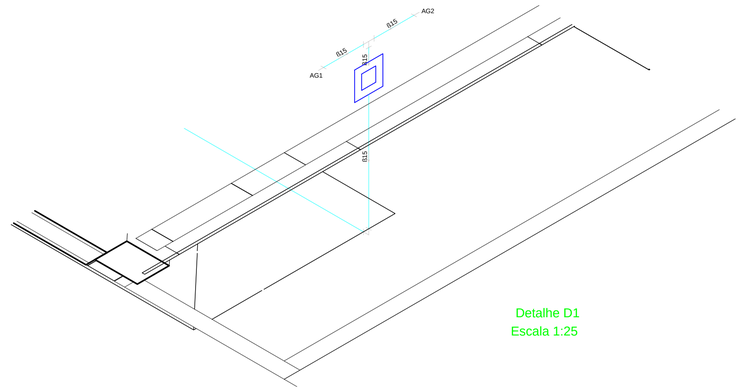

Detalhe D1
Escala 1:25

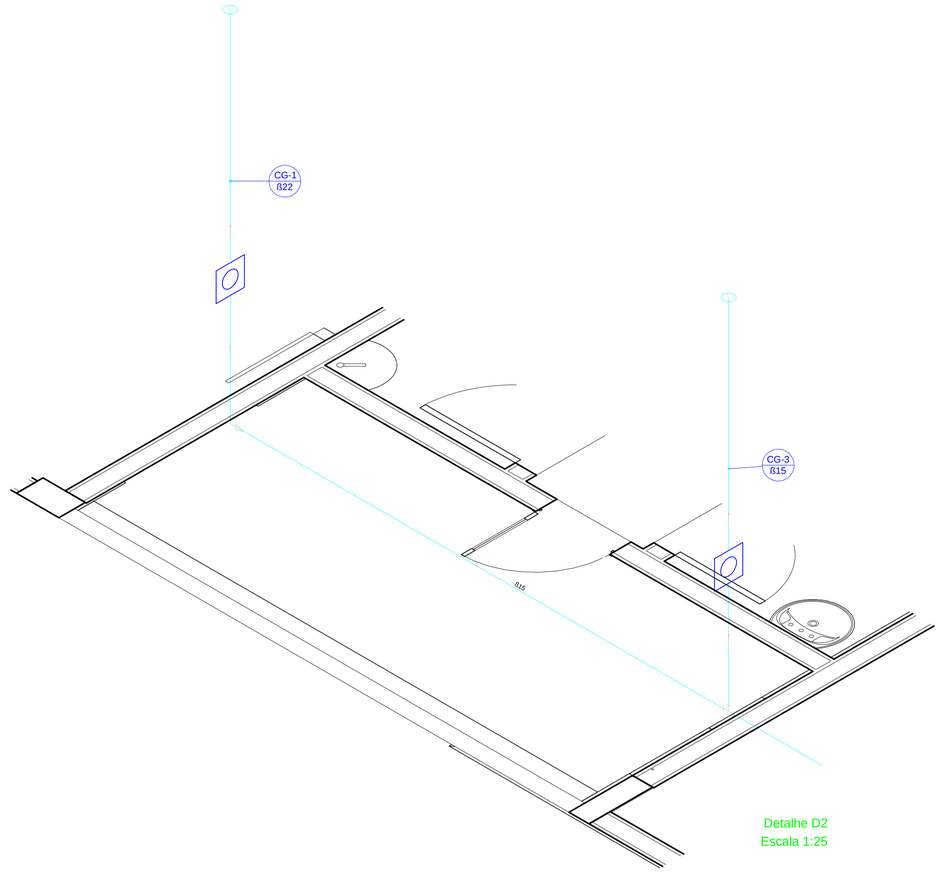

Detalhe D2
Escala 1:25

NÁ	Coment§rio	Data	Autor

PROJETO EXECUTIVO

VERSëO DE REFERąNCIA UTILIZADA NA ELABORA¢ëO DESTA PRANCHA

ARQUITETURA	ESTRUTURAL	ELëTRICO	HIDROSSANITÓRIO	GÓS	INCąNDIO
Anteprojetó	<>				

BENVEGNU engenharia

PROJETO E ASSESSORIA DE ESTRUTURAS E INSTALA¢ì ES

Rua Santana, 3361
Uruguaiana - RS
Fone: +55553402-1771
adm@benvegnuengenharia.com

Projeto de G§s

Pavimento T®rreo

UNOPAR URUGUAIANA

Rua Quatorze de Julho, 2607

PROJETO: Benvegnu Engenharia	CREA/RS 227848	NÁPROJETO: 148/149
RESP.TëCNICO PROJETO: Allan V. Benvegnu	CREA/RS 216728	ART: 9391703
EXECU¢ëO: <>	<>	CONJUNTO: 1
PROPRIETÓRIO: Leonel Stallbaum		
COLABORADOR:		FOLHA: 1 /9

DESENHO:	DATA:	REVISëO:	ESCALA:
ALL	26/01/2018	<>	Indicada